EXCELLENT

PI

PL: Bateria umywalkowa natynkowa
EN: Wall basin mixer

PL: Instrukcja montażu
EN: Installation instructions

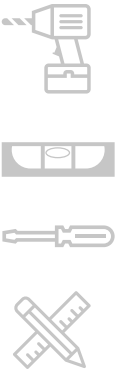

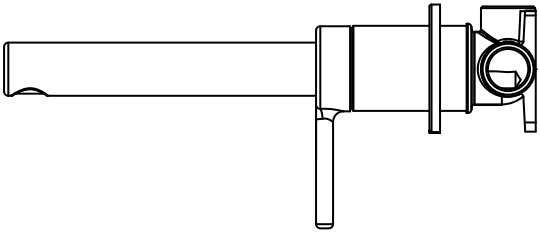

v.21

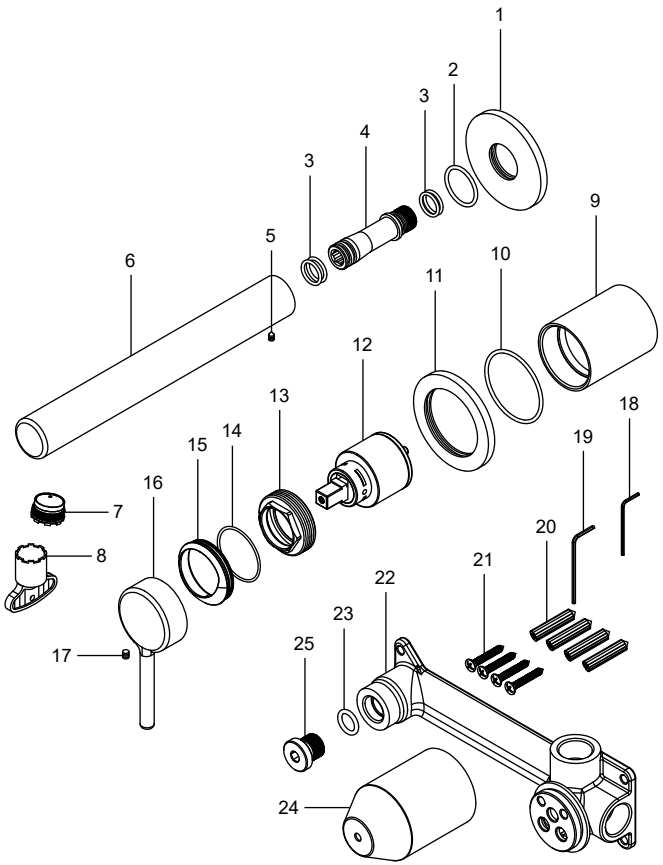

Lp.	Nazwa części	Part name
1-2	rozeta ozdobna wylewki z o-ringiem	decorative escutcheon for spout with o-ring
3-4	króciec przyłącza wylewki - komplet	spout connection nipple – complete set
5	śruba	screw
6	wylewka	spout
7	perlator	aerator
8	klucz perlatora	aerator key
9	korpus głowicy mieszacza	mixer cartridge body
10-11	rozeta ozdobna głowicy mieszacza z o-ringiem	decorative escutcheon for mixer cartridge with o-ring
12	głowica mieszacza	mixer cartridge
13	nakrętka dociskająca na głowicę mieszacza	retaining nut for mixer cartridge
14	uszczelka o-ring	o-ring gasket
15	maskownica głowicy mieszacza	mixer cartridge cover plate
16-17	uchwyt głowicy mieszacza - komplet	mixer handle – complete set
18-21	akcesoria montażowe	installation accessories
22	korpus baterii	faucet body
23	uszczelka o-ring	o-ring gasket
24	osłona plastikowa	plastic cover
25	korek	plug

PL: Rysunek techniczny
EN: Technical drawing

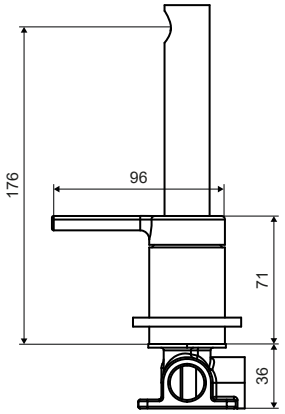

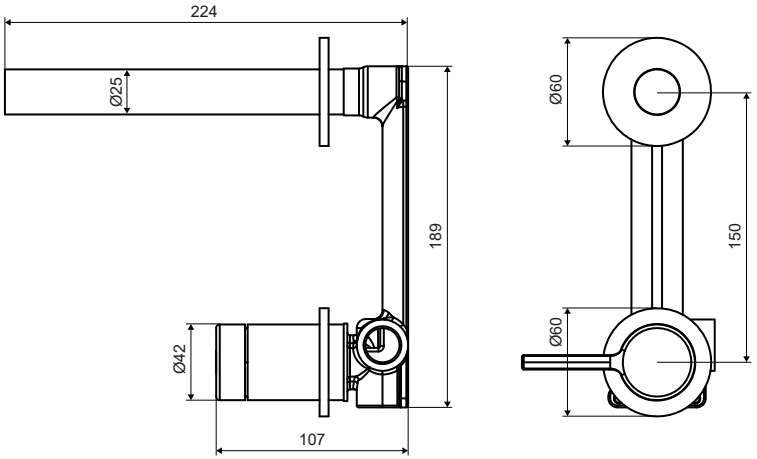

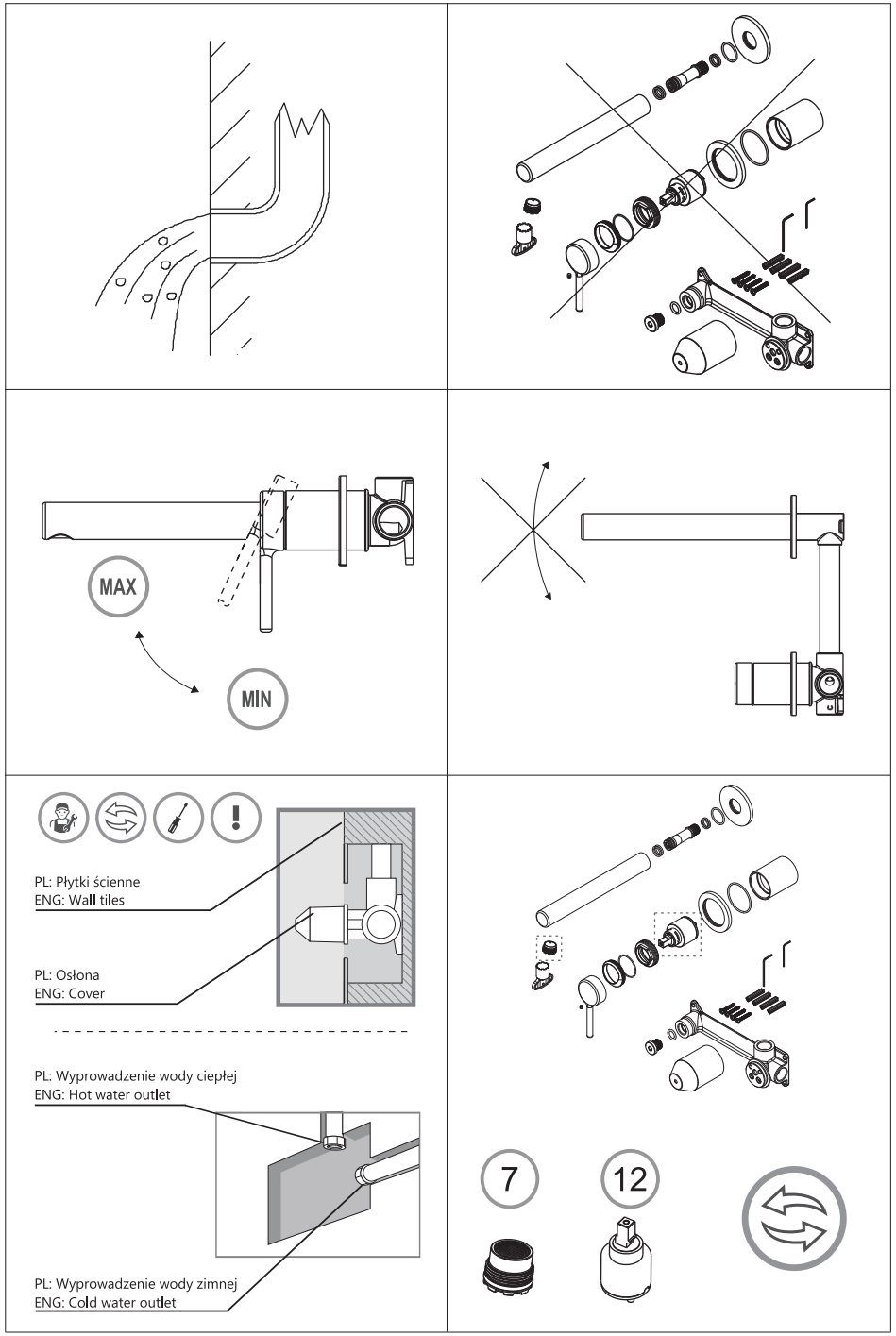
MAX
MIN
PL: Płytki ścienne
ENG: Wall tiles
PL: Osłona
ENG: Cover
PL: Wyprowadzenie wody ciepłej
ENG: Hot water outlet
PL: Wyprowadzenie wody zimnej
ENG: Cold water outlet
7
12

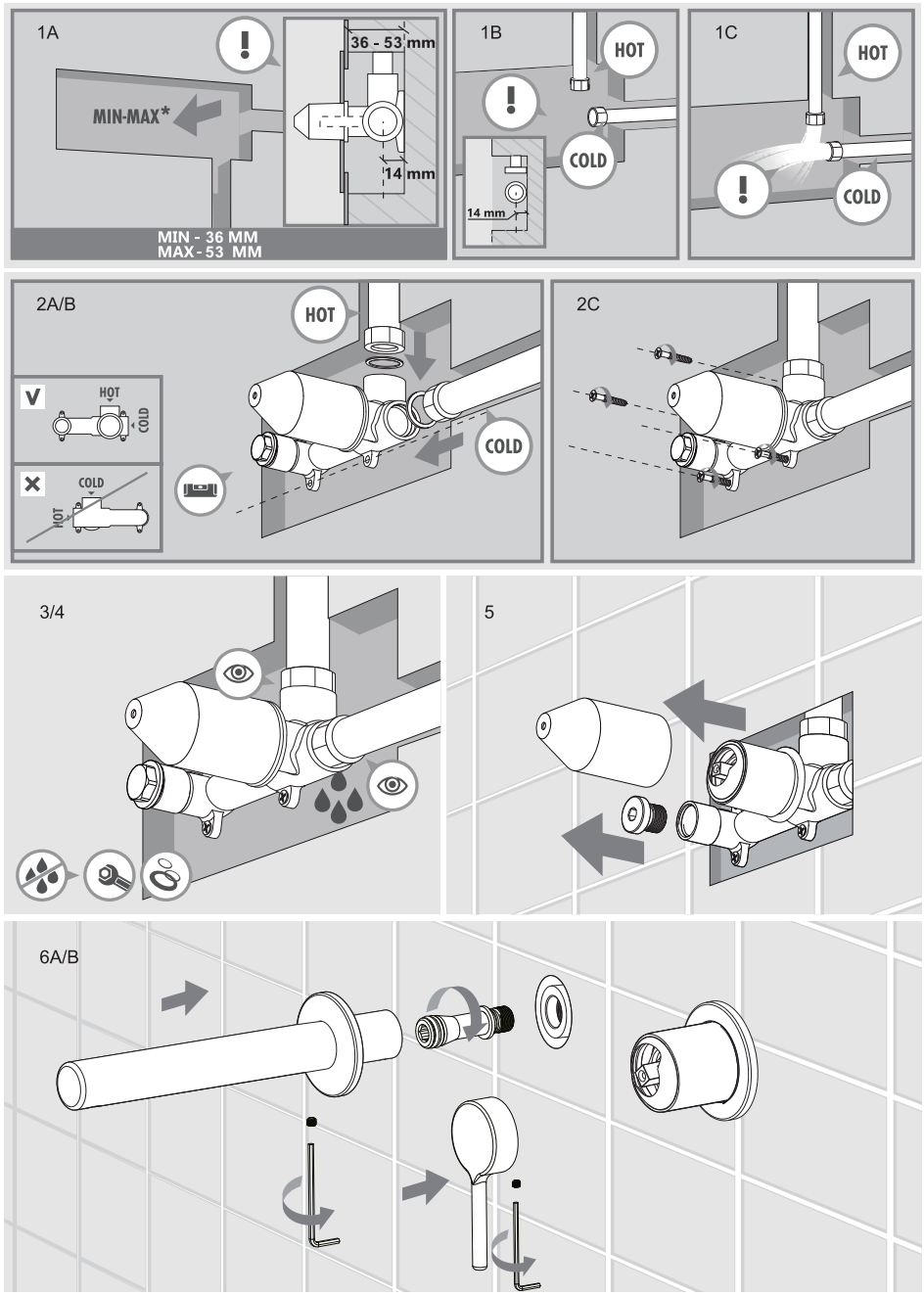
1A
36 - 53 mm
MIN-MAX*
14 mm
MIN - 36 MM
MAX - 53 MM
1B
HOT
COLD
14 mm
1C
HOT
COLD
2A/B
HOT
COLD
V
HOT
COLD
COLD
HOT
2C
3/4
5
6A/B

PL: Dokładnie dokręć
EN: Tighten accurately

PL: Dokręć przy uzyciu śrubokręta
EN: Tightening with a screwdriver

PL: Uważaj!
EN: Pay attention!

PL: Sprawdź!
EN: Check it out!

PL: Wymiana części
EN: Part replacement

PL: Sprawdź szczelność
EN: Check for leaks

PL: Dokręć ręcznie
EN: Hand tighten

PL: Odmierz wskazaną odległość
EN: Measure indicated distance

PL: Numer części
EN: Part number

PL: Maksymalny przepływ wody
EN: Maximum water flow

PL: Minimalny przepływ wody
EN: Minimum water flow

PL: Ciepła woda
EN: Hot water

PL: Zimna woda
EN: Cold water

PL: Serwis i konserwacja
EN: Service and Maintenance

INSTRUKCJA MONTAŻU I UŻYTKOWANIA

Dane techniczne:

- Ciśnienie maksymalne: 1 MPa (10 bar)
- Zalecane ciśnienie pracy baterii: 0,1 – 0,5 MPa (1-5 bar)
- Maksymalna temperatura wody gorącej: 90°C
- Zalecana temperatura wody gorącej: ~ 60°C

Wymagania montażowe:

Montaż baterii powinien być wykonywany z zachowaniem zasad BHP oraz wytycznych niniejszej instrukcji. Wymagane jest wyposażenie instalacji wodociągowej w filtry siatkowe. Niespełnienie tego warunku spowoduje utratę gwarancji na głowicę baterii. Montaż baterii należy wykonać w miejscu i w sposób umożliwiający swobodny dostęp do baterii w celu jej konserwacji, naprawy lub demontażu.

Wskazówki montażowe:

- Instalacja wodna powinna zawierać filtry od zanieczyszczeń mechanicznych.
- Przed montażem należy przepłukać instalację wodną w celu usunięcia zanieczyszczeń mogących uszkodzić elementy uszczelniające lub mechanizm głowicy.
- Armatura nie może być montowana w pomieszczeniach, w których temperatura spada poniżej 4°C.
- Przewody i armatura muszą być montowane, płukane i kontrolowane według obowiązujących norm, które odnoszą się do standardowych wartości ciśnienia oraz twardości wody.
- Należy stosować się do wytycznych instalacyjnych obowiązujących w danym kraju.
- Zaleca się, aby montaż był przeprowadzony przez wykwalifikowanego instalatora.
- Aby uniknąć zadrapań i uszkodzeń powierzchni baterii w trakcie montażu zaleca się używać rękawice ochronne.
- Montaż produktów powinien uwzględniać łatwość dostępu serwisowego, bez konieczności demontażu innych urządzeń lub zabudowy.
- Przed zamontowaniem baterii należy upewnić się czy osie przewodów przyłączy ciepłej i zimnej wody są prostopadłe do powierzchni ściany oraz czy są wzajemnie do siebie równoległe.
- Niestosowanie się do instrukcji może spowodować uszkodzenie towaru i skutkować odrzuceniem reklamacji.
- Po zamontowaniu korpusu baterii i zaślepieniu otworu do montażu wylewki, należy wykonać próbę szczelności. Szczelność sprawdzić również po wykonaniu pełnego montażu.

Pielęgnacja:

- Należy stosować do wszystkich powierzchni miękką ściereczkę (z mikrofibry) oraz łagodne środki myjące (np. mydło), a następnie obficie spłukać czystą wodą i wysuszyć miękką ściereczką. W żadnym wypadku nie należy używać myjek, gąbek i szczotek o właściwościach ściernych. Osad wapienny najlepiej usuwać preparatami do usuwania kamienia z armatury łazienkowej dostępnymi na rynku, zgodnie z instrukcją producenta preparatu.
- Należy zachować ostrożność w trakcie używania baterii, nie uderzać jej innymi przedmiotami.
- Brak odpowiedniej pielęgnacji może spowodować uszkodzenie towaru i skutkować odrzuceniem reklamacji.

Konserwacja:

- Poprawność działania baterii w dużej mierze zależy od jakości wody, która ma bezpośredni wpływ na częstotliwość przeprowadzania niezbędnych prac konserwacyjnych przez użytkownika. Zastosowanie filtrów siatkowych jest wymagane w celu prawidłowej ochrony elementów ruchomych w baterii.
- Czyszczenie regulatora strumienia powinno być wykonane w przypadku zmniejszenia przepływu wody: wykręcamy perlator i silnym strumieniem wody od strony wypływu oczyszczamy. W przypadku zanieczyszczeń niemożliwych do usunięcia należy wymienić regulator na nowy.
- Głowice baterii wymagają okresowego czyszczenia, gdyż jako podstawowy element funkcjonalny są narażone na zwiększone zużycie. Czyszczenie oraz wymianę możemy wykonywać sami lub zlecić wykwalifikowanym pracownikom - polecamy kontakt z serwisem. Rekomendujemy przeprowadzanie czyszczenia co 6 miesięcy.
- **Zasady i etapy konserwacji głowicy:**
  1. Zamykamy dopływ zimnej i ciepłej wody na zaworach zasilających, zdejmujemy zaślepkę uchwytu i odkręcamy wkręt mocujący uchwyt kluczem imbusowym, zdejmujemy uchwyt, a następnie pierścień maskujący.
  2. Za pomocą klucza nasadowego odkręcamy nakrętkę dociskającą głowicę, wyjmujemy głowicę.
  3. Nagromadzone wewnątrz zanieczyszczenia wypłukujemy silnym strumieniem wody. W przypadku dużych zanieczyszczeń zanurzamy głowicę na kilkanaście godzin w roztworze octu lub odkamieniacza, po czym należy przepłukać ją wodą, a na części ruchome nałożyć smar silikonowy.
  4. Ponowny montaż wykonujemy w odwrotnej kolejności, pamiętając o dokręceniu nakrętki dociskającej momentem wynoszącym około 8 Nm.

Poniżej przedstawiamy informacje, jakie postępowanie z towarem jest niedozwolone z uwagi na możliwość jego zniszczenia i w konsekwencji skutkować może odrzuceniem reklamacji:

- Brak okresowej pielęgnacji, przeglądów oraz dbałości o produkt i jego funkcjonowanie poprzez jego odpowiednią konserwację.
- Brak dbałości o produkt w czasie jego nieużywania (przykładem jest pozostawienie w nieużytkowanej instalacji wodnej napełnionej wodą, a także przewodów doprowadzających wodę w czasie zbyt niskich temperatur) oraz użytkowania (przykładem tego typu działań jest podłączenie armatury do przewodów zasilających wodą, której ciśnienie nie jest standardowe lub czystość albo twardość wody odbiega od norm).
- Stosowanie do czyszczenia elementów zewnętrznych ścierających lub agresywnych środków czyszczących zwierających kwasy, rozpuszczalniki, chlor, alkohol itp.
- Stosowanie produktu niezgodnie z przeznaczeniem i niezgodnie z obowiązującymi normami.
- Dokonana została naprawa przez nieupoważnioną osobę lub zastosowano części obcego pochodzenia.
- Montaż niekompletnej baterii, pomijanie odpowiednich elementów (jak uszczelki, podkładki, filtry lub pozostałe elementy, które stanowią całość baterii).
- Ingerencja w budowę produktu, próba jego samodzielnej dekompletacji, przeróbek, udoskonaleń, ingerujących w budowę produktu przez użytkownika.
- Stosowanie nieodpowiednich narzędzi, które mogą uszkodzić produkt, nadwyrężyć jego konstrukcję lub części składowe.
- W trakcie montażu oraz wykonywania doprowadzeń wody nie zapewniono dostępu do elementów użytkowych i eksploatacyjnych, takich jak głowice czy przełączniki. Właściwe wykonanie instalacji z uwzględnieniem dostępu do tych komponentów umożliwia ich okresową kontrolę (np. pod kątem przecieków i nieszczelności) oraz sprawne przeprowadzenie ewentualnych prac serwisowych lub reklamacyjnych.

Ważne zalecenia dotyczące bezpieczeństwa:

- Przed rozpoczęciem instalacji i użytkowania należy dokładnie zapoznać się z niniejszą instrukcją.
- Bateria przeznaczona jest wyłącznie do instalacji w systemach wody użytkowej, zgodnie z parametrami ciśnienia oraz temperatur wody określonymi przez producenta.
- Montaż i podłączenie powinny być wykonane zgodnie z obowiązującymi normami i przepisami.
- Nie modyfikować konstrukcji baterii, ani nie stosować nieoryginalnych części zamiennych.
- Regularnie kontrolować stan baterii i przyłączy pod kątem ewentualnych nieszczelności.
- Chronić baterie i przyłącza przed kontaktem z prądem elektrycznym.
- W przypadku pęknięcia jakiegokolwiek elementu baterii, należy zaprzestać jej użytkowania.
- W przypadku zauważenia wycieku lub oznak korozji należy natychmiast odłączyć dopływ wody.
- Podczas dłuższej nieobecności, zaleca się zamknięcie głównego zaworu wody.
- Produkt nie powinien być obsługiwany przez dzieci oraz osoby o ograniczonej sprawności bez nadzoru, chyba że zostały one odpowiednio poinstruowane przez osobę odpowiedzialną za ich bezpieczeństwo.

Ostrzeżenie:

Nieprzestrzeganie powyższych zaleceń może skutkować wyciekiem wody, uszkodzeniem ciała, poparzeniem lub porażeniem prądem elektrycznym. Aby zapewnić bezpieczeństwo użytkowania i nie narażać siebie, ani innych na potencjalne zagrożenia, należy stosować się do instrukcji.

INSTALLATION AND USER MANUAL

Technical Data:

- Maximum pressure: 1 MPa (10 bar)
- Recommended operating pressure: 0.1 – 0.5 MPa (1–5 bar)
- Maximum hot water temperature: 90°C
- Recommended hot water temperature: approx ~ 60°C

Installation Requirements:

The faucet installation should be carried out in accordance with health and safety regulations and the guidelines provided in this manual. The water supply system must be equipped with mesh filters. Failure to meet this requirement will result in the loss of the warranty for the faucet cartridge. The faucet should be installed in a location and in a manner that allows easy access for maintenance, repair, or removal.

Installation guidelines:

- The water installation should include filters for mechanical impurities.
- Before installation, the water system must be flushed to remove any debris that could damage sealing elements or the faucet cartridge mechanism.
- The faucet must not be installed in rooms where the temperature drops below 4°C (39°F).
- Pipes and fittings must be installed, flushed, and inspected according to applicable standards relating to standard water pressure and hardness.
- Installation guidelines applicable in the respective country must be followed.
- It is recommended that installation be carried out by a qualified plumber.
- To avoid scratches and surface damage during installation, protective gloves should be worn.
- The installation of the products should allow easy access for service without the need to dismantle other devices or cabinetry.
- Before installing the faucet, ensure that the axes of the hot and cold water supply lines are perpendicular to the wall surface and parallel to each other.
- Failure to follow these instructions may result in damage to the product and void any warranty claims.
- After installing the faucet body and covering the spout mounting hole, perform a leak test. Check for leaks again after completing the full installation.

Care and maintenance:

- All surfaces should be cleaned with a soft cloth (e.g., microfiber) and mild cleaning agents (e.g., soap), then rinsed thoroughly with clean water and dried with a soft cloth. Under no circumstances should abrasive sponges, brushes, or scouring pads be used. Limescale deposits should be removed using commercially available bathroom faucet descaling products, following the manufacturer's instructions.
- Care should be taken when using the faucet; do not strike it with other objects.
- Failure to properly maintain the faucet may result in damage and void any warranty claims.

Maintenance:

- The proper functioning of the faucet largely depends on water quality, which directly affects the frequency of necessary maintenance performed by the user. The use of mesh filters is required to properly protect the moving parts of the faucet.
- The flow regulator should be cleaned if water flow decreases: unscrew the aerator and rinse it thoroughly with a strong stream of water from the outlet side. If contaminants cannot be removed, the aerator should be replaced with a new one.
- Faucet cartridges require periodic cleaning, as they are a key functional component subject to wear. Cleaning and replacement can be performed by the user or by qualified personnel—we recommend contacting a service center. We recommend carrying out cleaning every 6 months.
- Cartridge maintenance procedure:
  1. Turn off the cold and hot water supply at the shut-off valves. Remove the handle cap and unscrew the handle fixing screw using an Allen key. Remove the handle, followed by the decorative ring.
  2. Using a socket wrench, loosen the nut securing the cartridge and remove the cartridge. Flush out any debris inside with a strong stream of water. For heavy deposits, soak the cartridge for several hours in a solution of vinegar or descaler, then rinse thoroughly with water. Apply silicone grease to the moving parts.
  3. Reassemble in the reverse order, ensuring the cartridge securing nut is tightened to a torque of approximately 8 Nm.

The following outlines actions that are prohibited, as they may damage the product and consequently result in warranty claims being denied:

- Lack of periodic maintenance, inspections, and proper care of the product to ensure its correct functioning.
- Neglecting the product during periods of non-use (for example, leaving water in an unused installation, or supply lines exposed to excessively low temperatures) as well as during use (for example, connecting the faucet to water supply lines with non-standard pressure, or water quality and hardness outside of the norms).
- Using abrasive or aggressive cleaning agents on external surfaces, including those containing acids, solvents, chlorine, alcohol, etc.
- Using the product in a manner inconsistent with its intended purpose or applicable standards.
- Repairs performed by unauthorized persons or using non-original parts.
- Installing an incomplete faucet, omitting essential components (such as seals, washers, filters, or other integral parts).
- Interfering with the construction of the product, attempting self-disassembly, modifications, or enhancements that affect the product's structure.
- Using inappropriate tools that may damage the product, stress its construction, or compromise its components.
- During installation and water connection, failing to ensure access to functional and serviceable components, such as cartridges or diverters. Proper installation with access to these components allows for periodic inspections (e.g., for leaks) and facilitates efficient servicing or warranty procedures.

EN

Important safety recommendations:

- Before starting installation and use, carefully read this manual.
- The faucet is intended solely for installation in domestic water systems, in accordance with the pressure and temperature parameters specified by the manufacturer.
- Installation and connection must be carried out in compliance with applicable standards and regulations.
- Do not modify the faucet's construction or use non-original replacement parts.
- Regularly check the faucet and connections for possible leaks.
- Protect the faucet and connections from contact with electrical current.
- If any part of the faucet is cracked, discontinue use immediately.
- If a leak or signs of corrosion are detected, shut off the water supply immediately.
- During prolonged absence, it is recommended to close the main water valve.
- The product should not be operated by children or persons with limited abilities without supervision, unless they have been properly instructed by a responsible person.

Warning:

Failure to follow the above recommendations may result in water leaks, personal injury, burns, or electric shock. To ensure safe use and to avoid exposing yourself or others to potential hazards, always follow the instructions.

EXCELLENT

Excellent SA
32-003 Podłęże 662

Tel.: 12 657 18 87
e-mail: lazienki@excellent.com.pl

www.excellent.com.pl